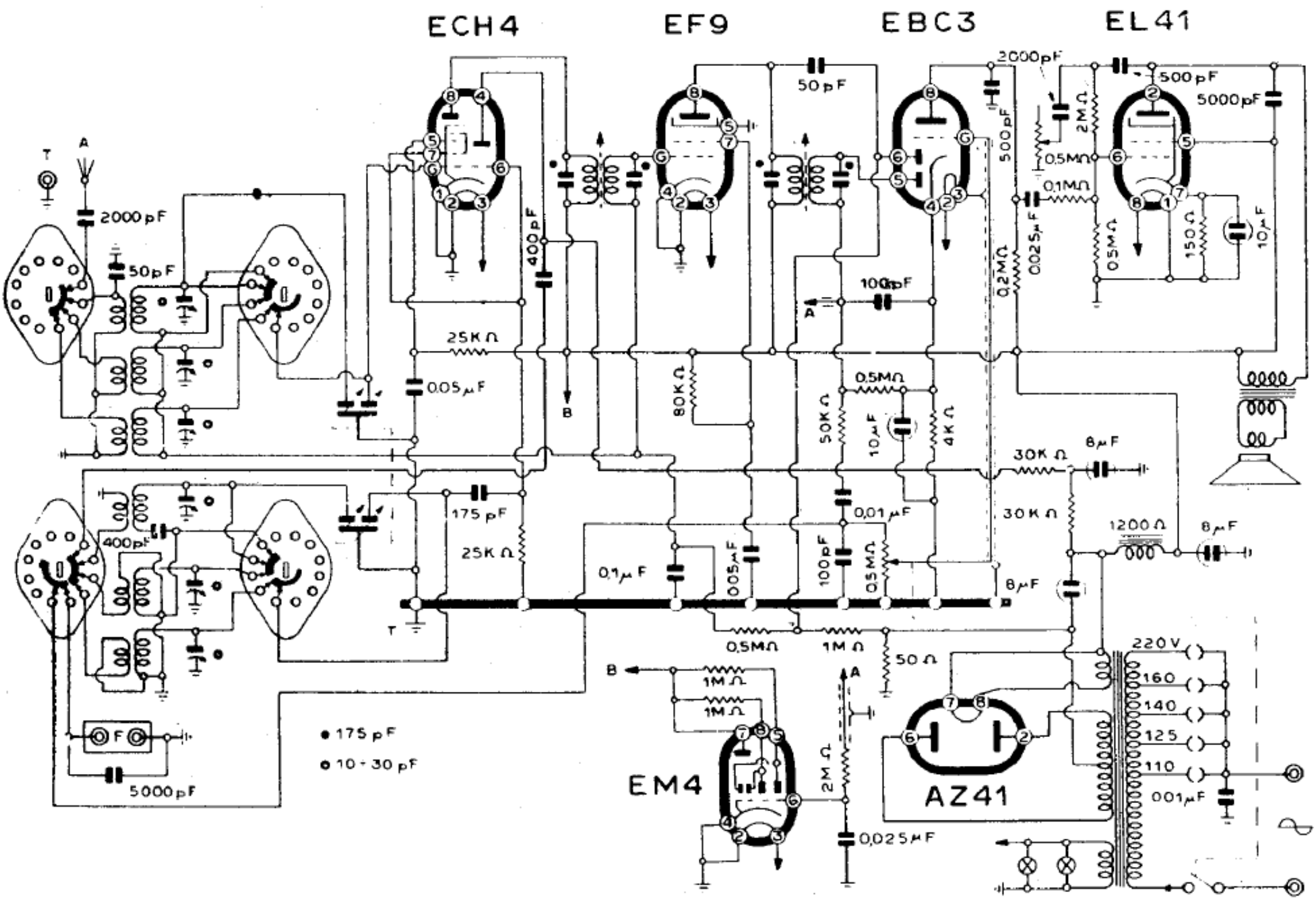

INCAR - Mod. VZ 501